Codigo F5054

BATERÍA PARA BAÑERA CON SET DE DUCHA

- n. 2 excéntricas 1/2”
- flexible de latón 1500 mm
- ducha con boquillas anti-cal
- desviador

Acabados

- CR — CROMADO
- SN — NÍQUEL SATINADO
- OR — DORADO
- OS — ORO SATINADO
- BR — BRONCE
- RA — COBRE ANTIGUO

IMAGEN

GARANTITO 7 ANNI GUARANTEED 7 YEARS

Consulte las condiciones generales de venta en nuestra lista de precios aplicable

fima CARLO FRATTINI

F5054

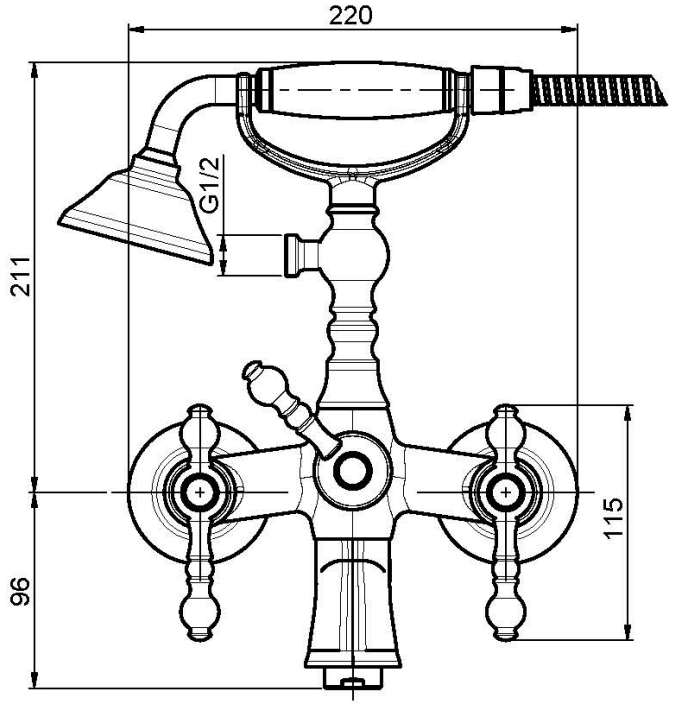

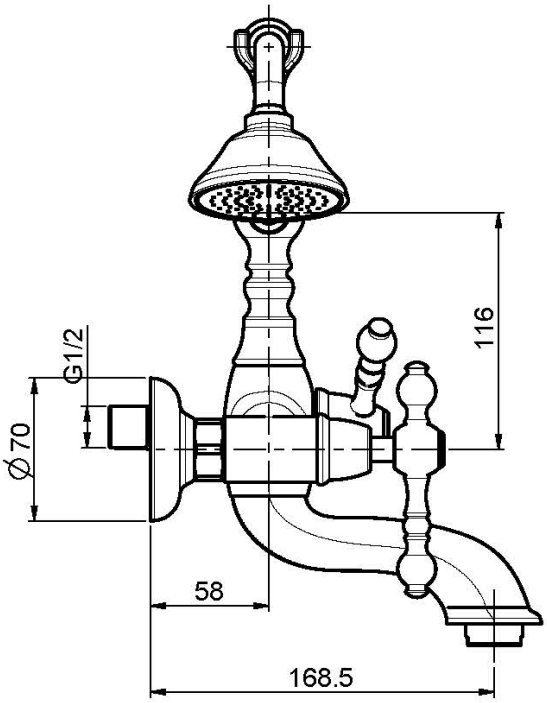

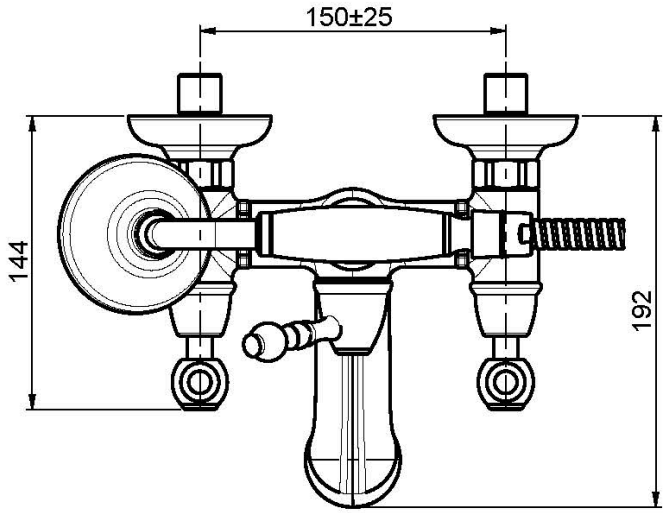

This drawing is the property of FIMA Carlo Frattini. Any complete or partial reproduction, or any transmission to third party without FIMA Carlo Frattini authorization is forbidden.