Code F3191C

MÉLANGEUR LAVABO 3 TROUS, BEC PIVOTANT

- **POIGNEES VENDUES SÉPARÉMENT**
- 2 tuyaux flexibles
- bec pivotant Ø 18 mm
- vidage click clack 1"1/4 avec trop plein

POUR COMPLÉTER CE PRODUIT ON DOIT COMMANDER 1 COUPLE DE POIGNÉES S4 OU DEUX POIGNÉES S2

IMAGE

Finitions

- CR — CHROMÉ
- HL
- HS
- ZL
- ZS
- SN — NICKEL BROSSÉ
- CN — CHROMÉ NOIR
- CS — CHROMÉ NOIR BROSSÉ
- BS — BLANC MAT
- NS — NOIR MAT
- OR — DORÉ
- OS — DORÉ BROSSÉ

PRODUITS À COMMANDER SÉPARÉMENT

Poignée S2

Couple de poignée S4

GARANTITO 7 ANNI GUARANTEED 7 YEARS

Voir les conditions générales de vente dans notre tarif en vigueur

fima CARLO FRATTINI

F3191C

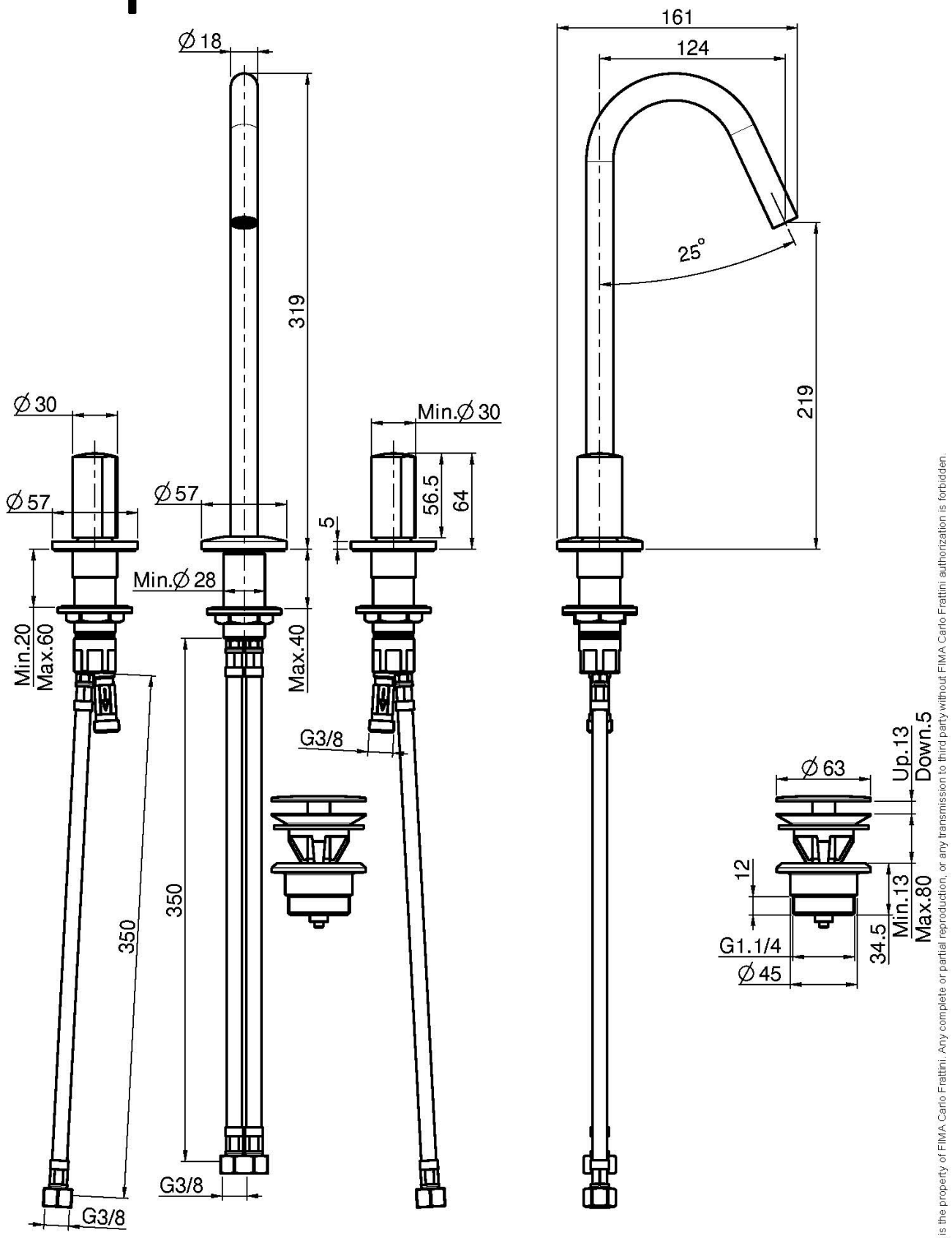

This drawing is the property of FIMA Carlo Frattini. Any complete or partial reproduction, or any transmission to third party without FIMA Carlo Frattini authorization is forbidden.