fima CARLO FRATTINI rubinetterie

Code F7047

MITIGEUR ÉVIER AVEC DOUCHETTE EXTRACTIBLE FLEXI

- 2 tuyaux flexibles
- douchette extractible en laiton
- bec pivotant
- Les finitions CR et SN ont le flexible gris, les finitionsCN-CS-NS-HL-HS-ZL-ZS ont le flexible noir, la finition BS a le flexible blanc

IMAGE

Finitions

- CR — CHROMÉ
- HL
- HS
- ZL
- ZS
- SN — NICKEL BROSSÉ
- CN — CHROMÉ NOIR
- CS — CHROMÉ NOIR BROSSÉ
- BS — BLANC MAT
- NS — NOIR MAT
- OR — DORÉ
- OS — DORÉ BROSSÉ

GARANTITO 7 ANNI GUARANTEED 7 YEARS

Voir les conditions générales de vente dans notre tarif en vigueur

fima CARLO FRATTINI rubinetterie

F7047CR

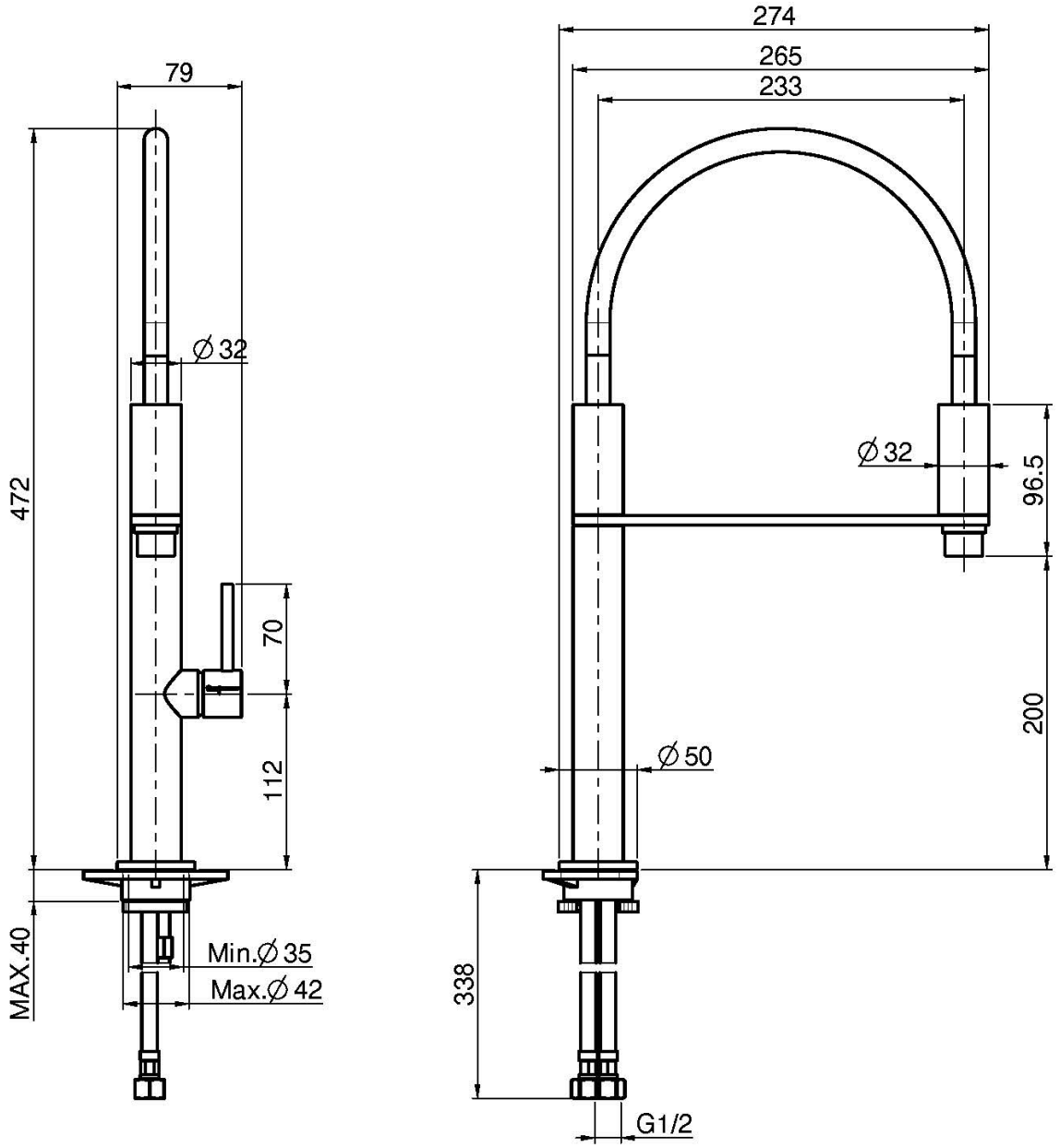

This drawing is the property of FIMA Carlo Frattini. Any complete or partial reproduction, or any transmission to third party without FIMA Carlo Frattini authorization is forbidden.