fima CARLO FRATTINI rubinetterie

Code F3243/1

ROBINET D'ARRÊT 1/2"

- habillage pour corps encastrable
- **corps encastrable à commander séparément**

IMAGE

GARANTITO 7 ANNI GUARANTEED 7 YEARS

Voir les conditions générales de vente dans notre tarif en vigueur

Finitions

- CR — CHROMÉ
- HL
- HS
- ZL
- ZS
- SN — NICKEL BROSSÉ
- CN — CHROMÉ NOIR
- CS — CHROMÉ NOIR BROSSÉ
- BS — BLANC MAT
- NS — NOIR MAT

PRODUITS À COMMANDER SÉPARÉMENT

Corps encastrable

fima CARLO FRATTINI

F3243/1

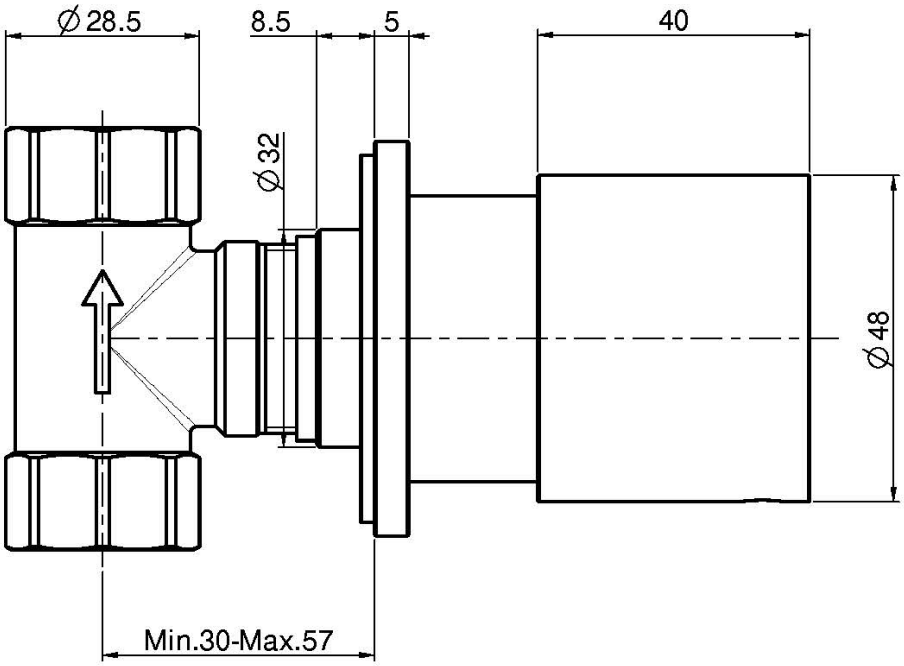

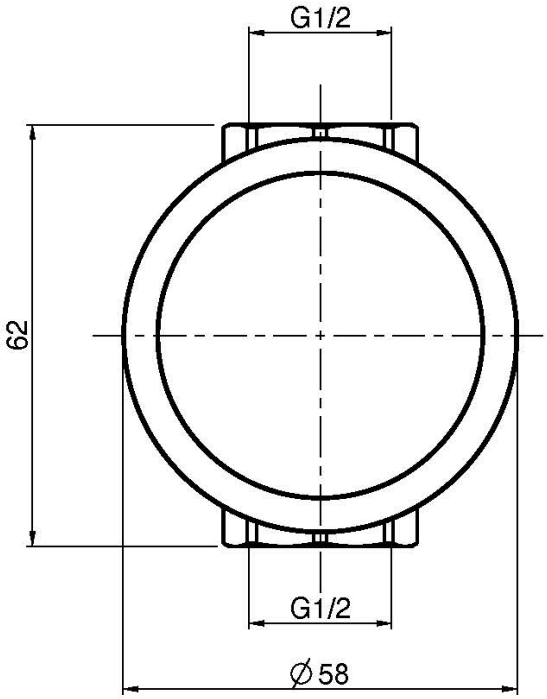

This drawing is the property of FIMA Carlo Frattini. Any complete or partial reproduction, or any transmission to third party without FIMA Carlo Frattini authorization is forbidden.