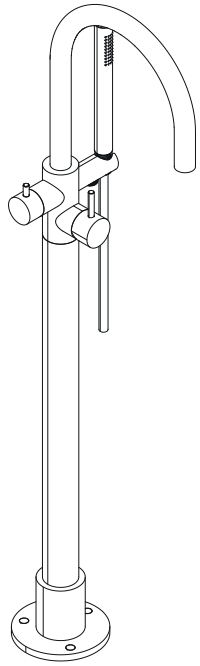

Cod. 9900PA_INOX
Rev. luglio 2019

1

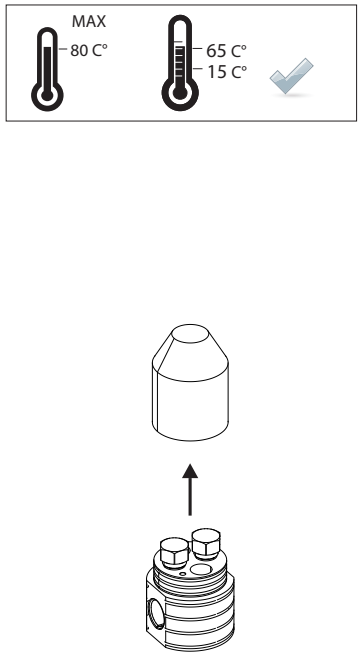

2

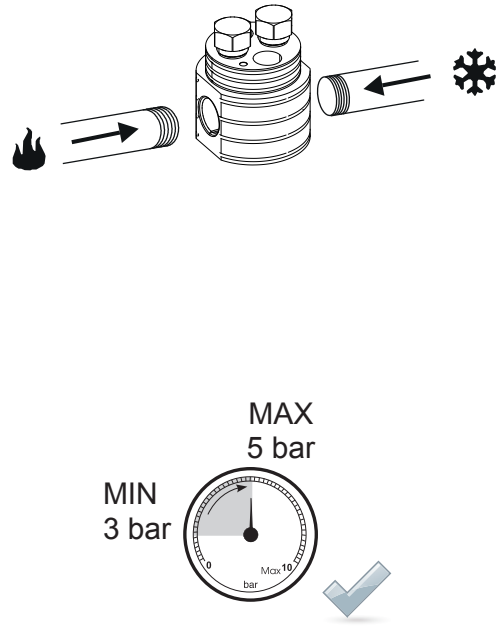

3

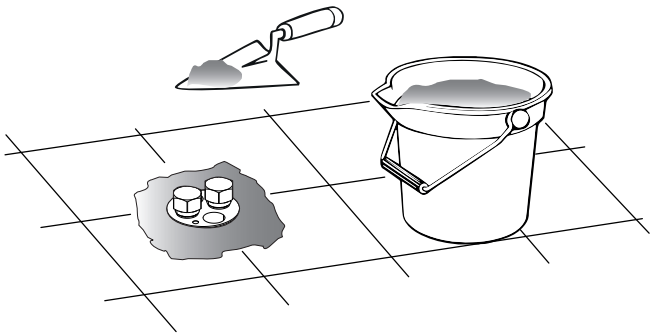

4

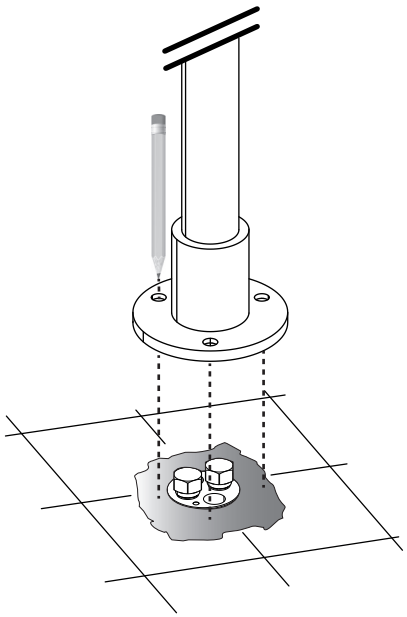

5

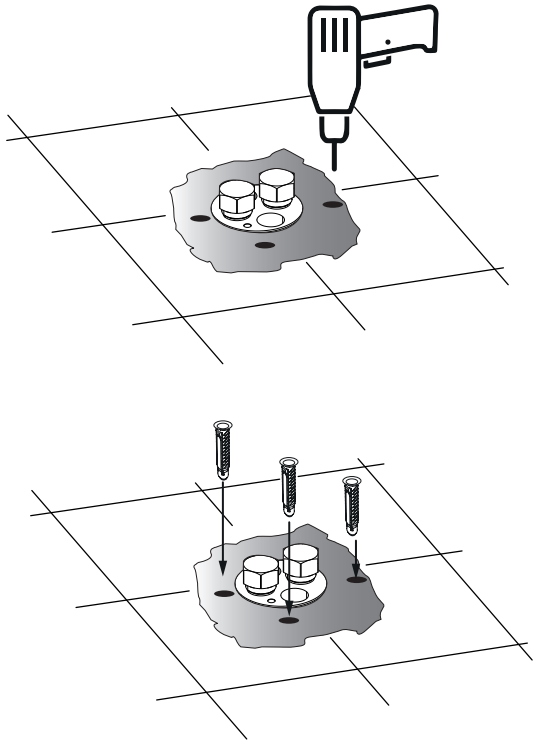

6

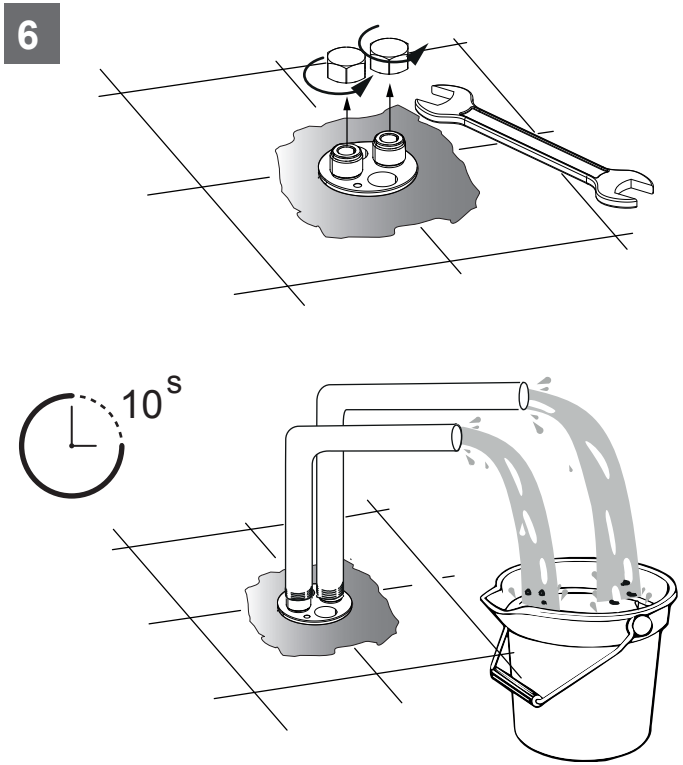

7

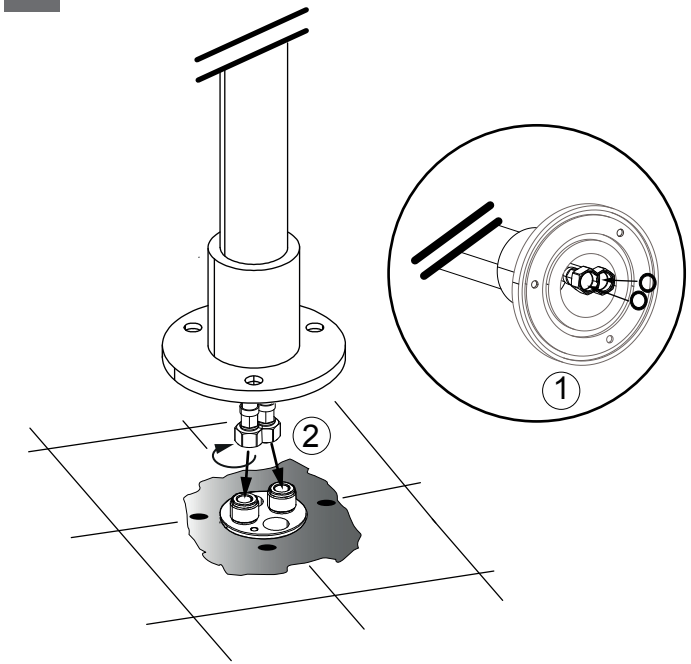

8

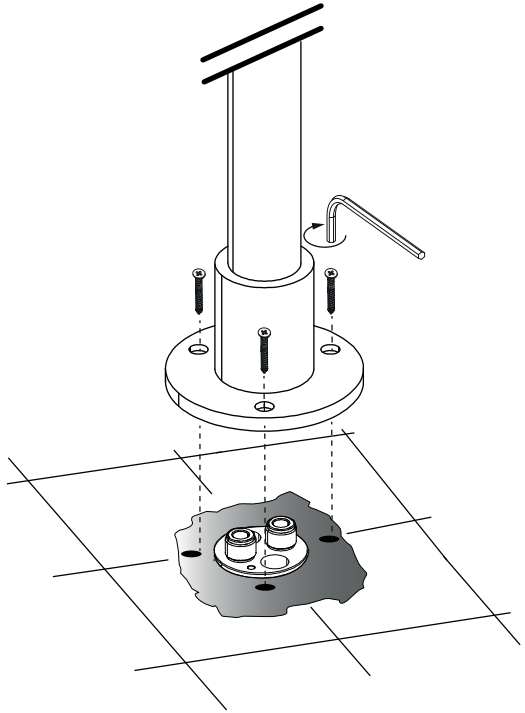
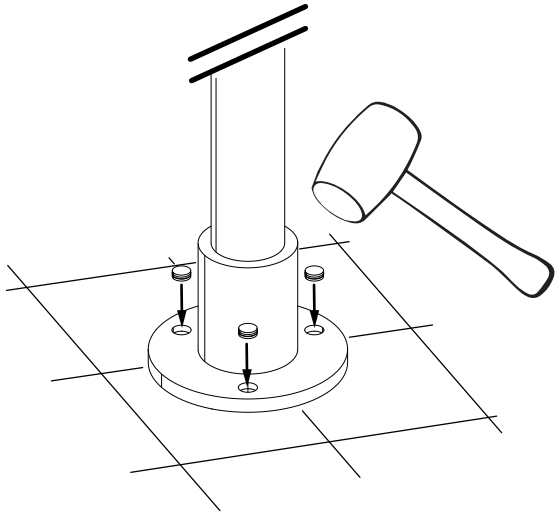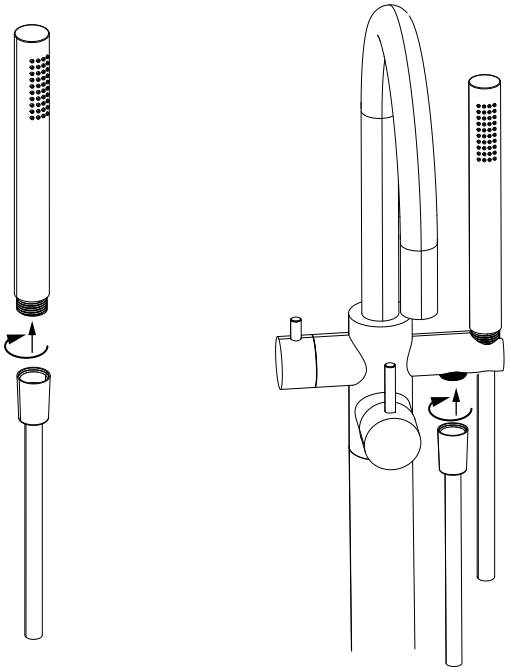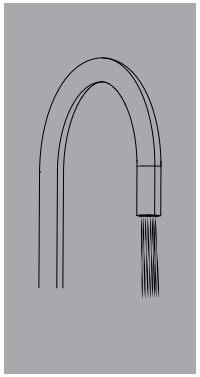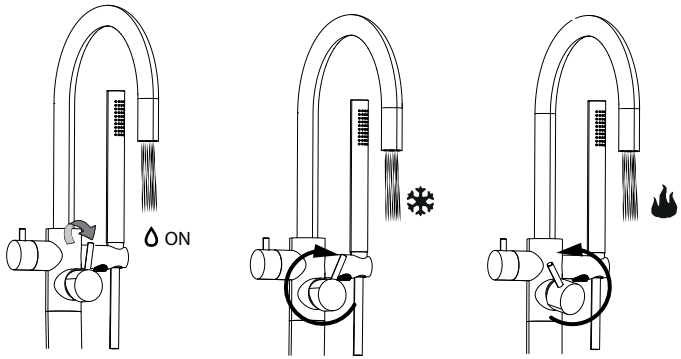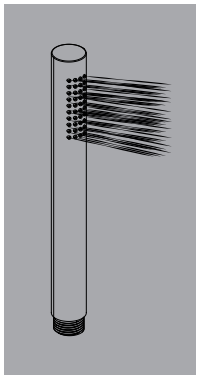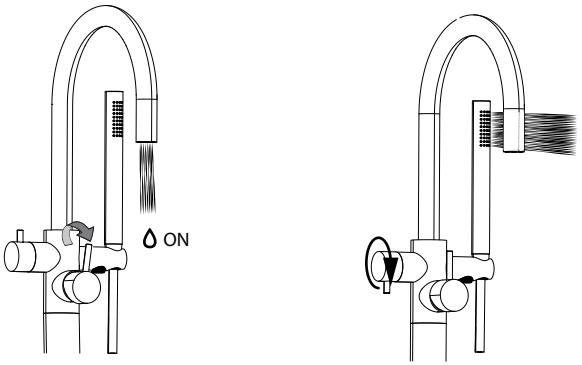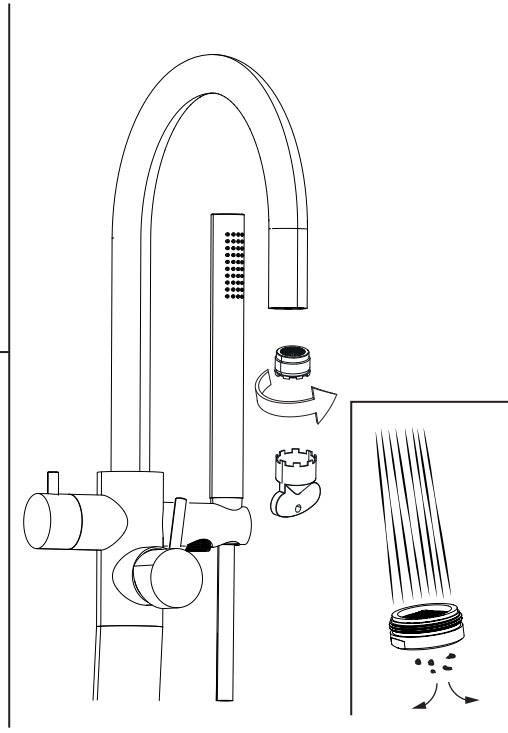
9