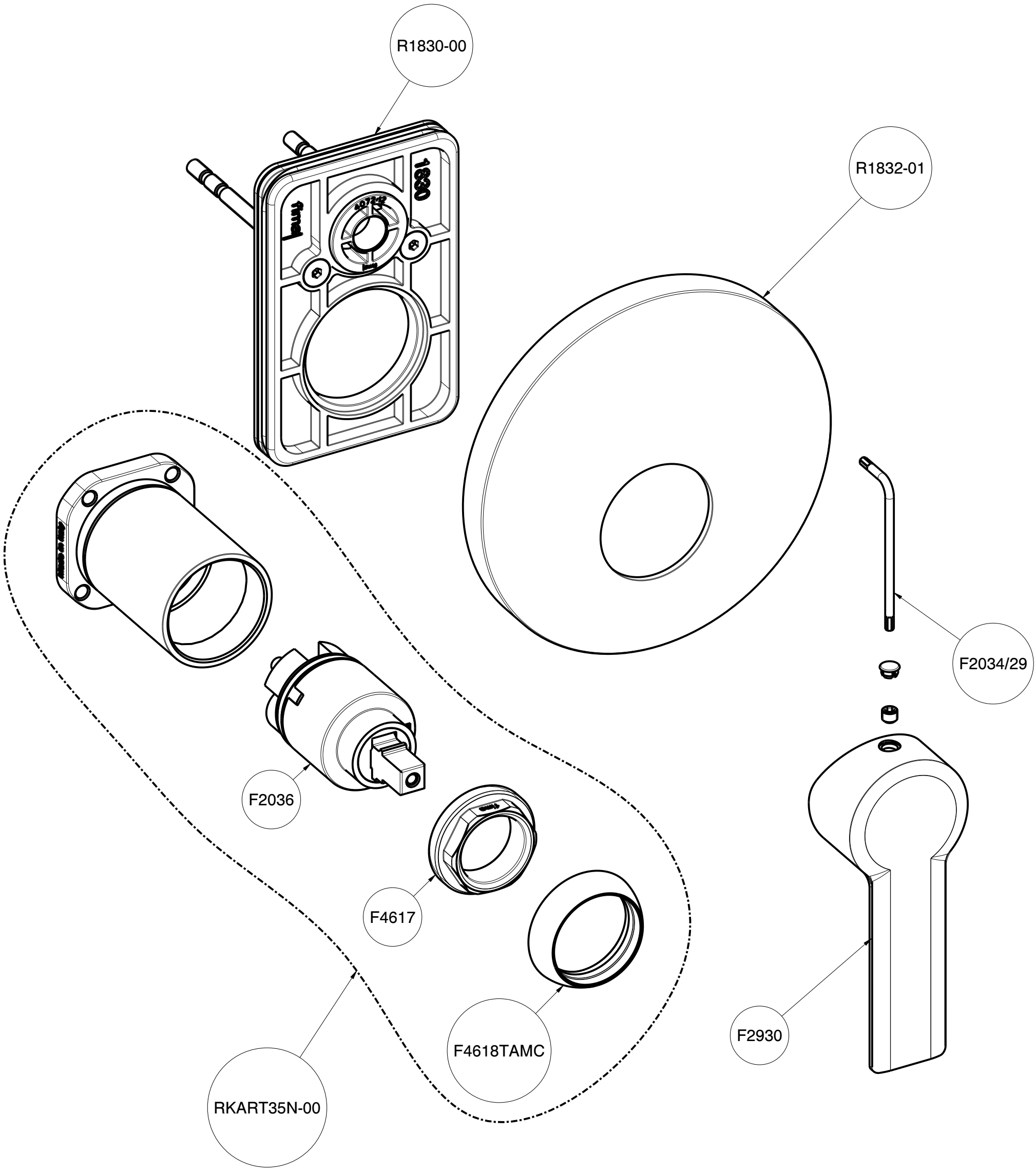

Modifica	AGGIORNATO CON CENTRATORE				
	Formato A3	Codice Ricambio *	Raggi e Smussi 0.2 x 45°	Fasi di lavorazione *	Materiale *
Tolleranza Generale ISO 2768-1 "m"	Stato ciclo di vita Rilasciato	Foglio 3 di 3	Modificato da wcadmin	Data 28-06-2023	Peso Calcolato (g) 0.000
fima CARLO FRATTINI		Descrizione Parte esterna Mast su F3800			Numero disegno F3139E1
		Description *			Rev. 0.5 / Scala 4:5

Fima Carlo Frattini S.p.A. - Via Borgomanero, 105 28024 Briga Novarese (NO) - Tel +3903229549 - Fax +390322956149 - e-mail info@fimacf.com

This drawing is the property of FIMA Carlo Frattini. Any complete or partial reproduction, or any transmission to third part without authorization is forbidden.